LUCTRA

LAMPES DE TABLE

04 *HUMAN CENTRIC LIGHTING*
06 *LA TECHNOLOGIE VITACORE®*
07 *L'APPLICATION VITACORE®*
08 *LINEAR TABLE PRO*
14 *RADIAL TABLE PRO*
20 *LINEAR TABLE*
22 *RADIAL TABLE*
32 *CARACTÉRISTIQUES LUCTRA®*

La façon dont la lumière est utilisée va considérablement se développer dans le futur. En dehors de l'utilisation fonctionnelle de l'éclairage parfait et de la perception émotionnelle de la lumière d'ambiance, la troisième dimension des effets de la lumière est en marche : le soutien ciblé du rythme biologique grâce à la lumière artificielle. La bonne qualité de lumière au bon moment de la journée améliore la sensation de bien-être et les performances intellectuelles.

LUCTRA® intègre cette dimension dans la vie de tous les jours en utilisant des lampes de travail à LED moderne: réglage individuel, simple à manipuler et d'apparence intemporelle. LUCTRA® permet à l'utilisateur de garder le contrôle sur ce qui est la meilleure qualité de lumière personnelle - manuellement avec l'écran intuitif tactile de la lampe ou avec l'application en utilisant le profil d'éclairage individuel.

Récompensés pour leur design, les luminaires s'intègrent parfaitement dans l'architecture des bureaux modernes. La finition de haute qualité des luminaires fabriqués en Allemagne répond à la promesse de LUCTRA® : une lumière parfaite pour une journée parfaite.

Faîtes l'expérience des lampes LUCTRA® et laissez-vous inspirer par la troisième dimension de la lumière.

GOOD DESIGN · GERMAN DESIGN AWARD WINNER 2016 · INTERIOR INNOVATION winner · interior innovation award 2015 Winner · reddot award 2015 winner · UX DESIGN AWARDS Nominated 2015

Une étude clinique menée par le professeur Dieter Kunz, spécialiste du sommeil à l'hôpital de Berlin, a démontré l'efficacité biologique de la lumière diffusée par les luminaires LUCTRA®.

HUMAN CENTRIC LIGHTING

L'impact de la lumière sur l'homme (également appelé „"Human Centric Lighting") correspond aux besoins individuels de l'homme en matière d'éclairage. Depuis la découverte de la mélanopsine - une cellule photosensible de la rétine, on s'aperçoit que la lumière n'a pas seulement un impact sur la fonction visuelle mais aussi sur la santé.

Chaque personne possède son propre rythme biologique. Plus notre routine quotidienne suit notre rythme biologique, mieux nous nous sentons et plus nous sommes performants. La lumière du jour génère un signal qui synchronise notre rythme interne avec le cours naturel de journée. LUCTRA® est un éclairage professionnel à LEDs biologiquement actif qui apporte une lumière de qualité sur le poste de travail. LUCTRA® apporte bien-être et performance d'une manière ciblée et efficace.

LA TECHNOLOGIE VITACORE®

La valeur ajoutée des luminaires LUCTRA® réside dans son système électronique intelligent VITACORE®.

La valeur ajoutée des luminaires LUCTRA® réside dans son système électronique intelligent VITACORE®. L'interface utilisateur du module électronique vient s'inscrire de façon harmonieuse dans le design du luminaire. L'écran tactile ne devient visible que lorsqu'il est touché, offrant ainsi à l'utilisateur un accès intuitif aux fonctionnalités LUCTRA®. Des composants de haute qualité contrôlent les luminaires de façon précise et fiable. L'intensité lumineuse et la température de couleur peuvent être ajustées avec un haut degré de précision en touchant simplement l'écran tactile.
Une fonction Boost est disponible. En actionnant cette fonction, l'intensité de lumière maximale en lumière froide est activée pour une durée de 30 minutes.

VITACORE® brevet en cours.

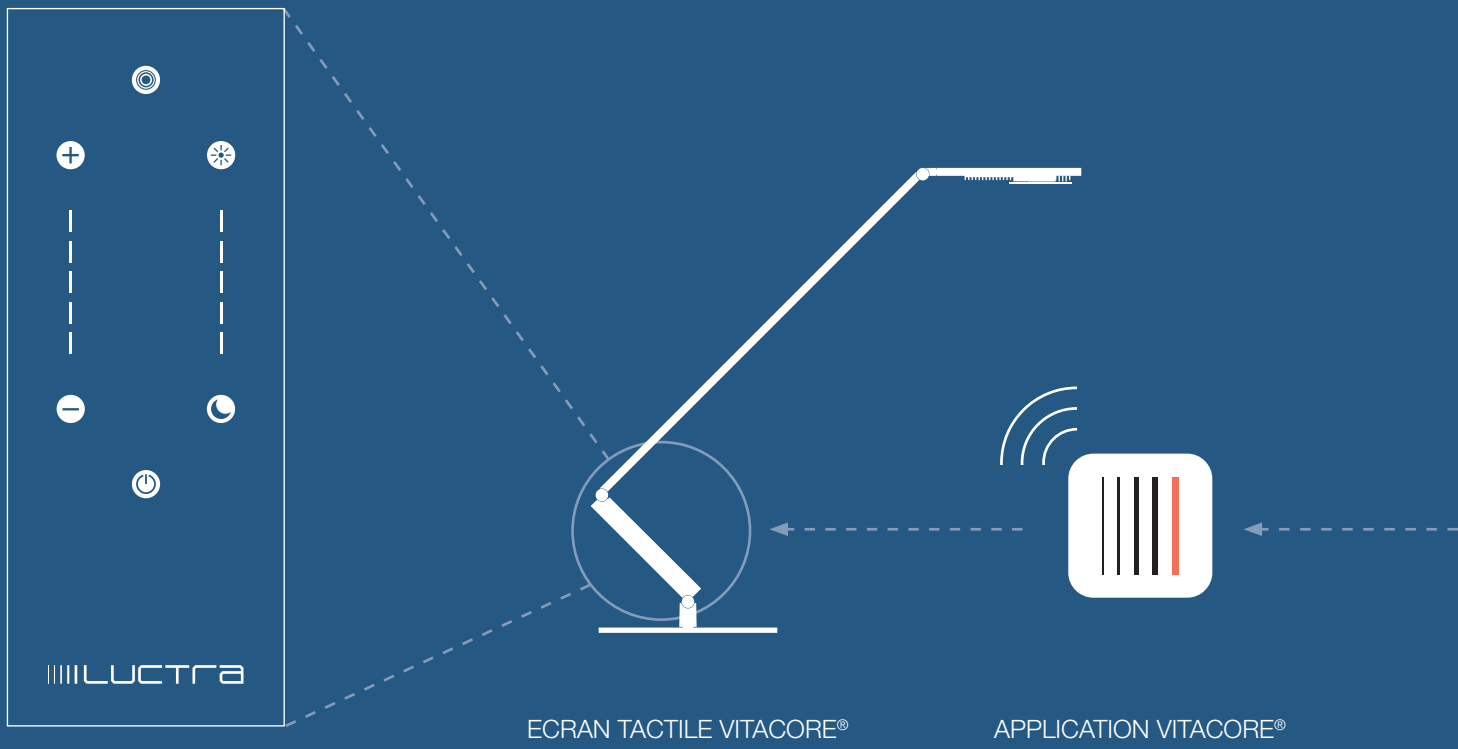

L'APPLICATION VITACORE®

L'application VITACORE® fait de LUCTRA® un outil d'éclairage individuel et flexible.

L'application communique avec le système électronique VITACORE® par Bluetooth. En fonction de votre profil d'éclairage individuel, l'application fait varier automatiquement la couleur de la lumière simulant ainsi le cours naturel du jour. Le profil d'éclairage peut être changé et ajusté à tout moment en fonction des besoins individuels. Le profil d'éclairage individuel est enregistré dans l'application et est transmis à n'importe quelle lampe LUCTRA®. Ceci fait de LUCTRA® le système d'éclairage idéal pour des concepts de bureau modernes avec des postes de travail flexibles.

En répondant à cinq questions simples, l'application VITACORE® définit un profil d'éclairage individuel sur un cycle de 24h :

1. A quelle heure commencez-vous habituellement à travailler?
2. A quelle heure finissez-vous votre journée de travail?
3. A quelle heure partez-vous déjeuner?
4. Si vous pouviez choisir cinq heures consécutives de travail, lesquelles choisiriez-vous?
5. A quelle heure êtes-vous le plus productif?

iOS

Android

L'application est téléchargeable gratuitement pour tous les smartphones et tablettes sous iOS et Android.

Connexion entre l'application et la lampe par bluetooth

Définition des paramètres personnels

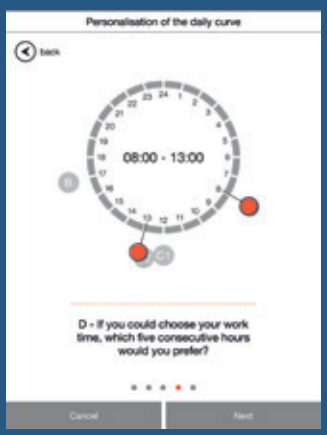

Courbe d'éclairage personnalisée

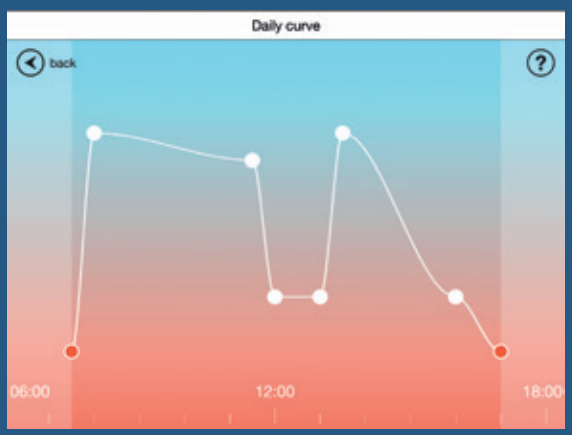

La technologie et l'application VITACORE® annoncées varient en fonction du modèle.

LINEAR TABLE PRO

LINEAR TABLE PRO est une lampe de table premium au design géométrique progressive, combinant la dernière technologie LED aux effets biologiques de la lumière. La tête de lampe est équipée de grilles d'aération qui évacuent efficacement la chaleur des LEDs. De cette façon, la température des LEDs ne dépasse jamais 40°: ce qui garantit une durée de vie extrêmement longue jusqu'à 50 000 heures et une faible consommation d'énergie. Le bras articulé autobloquant spécialement développé pour LUCTRA® permet d'ajuster la lampe dans la position désirée.

LINEAR TABLE PRO peut être programmée individuellement grâce au système électronique VITACORE®. La luminosité et la couleur de la lumière peuvent être ajustées de manière intuitive avec un degré élevé de précision simplement en plaçant le doigt sur l'écran tactile. Avec une consommation très basse puissance, les LEDs CREE haute performance génèrent une intensité lumineuse jusqu'à 1 000 lux à une hauteur de 75 cm par rapport au plan de travail.

Deux LEDs génèrent de la lumière froide (bleuté) et deux LEDs génèrent de la lumière chaude (rougeâtre). L'association des 2 types de LEDs permet de couvrir un large spectre de température de couleur allant de 2 700 à 6 500 Kelvin, pratiquement équivalent au spectre naturel de la lumière du jour. L'application gratuite VITACORE® est un outil d'éclairage flexible qui permet de créer une séquence d'éclairage variable sur un cycle de 24 heures. L'application fait varier automatiquement l'intensité lumineuse et la température de couleur au cours de la journée simulant ainsi le changement naturel de lumière. Dans des situations exceptionnelles, lorsque vous avez besoin rapidement d'un éclairage vif, la fonction boost fournira l'intensité maximale de lumière pendant une courte période. Autre avantage: deux ports USB intégrés permettent de recharger les smartphones et les tablettes directement sur la lampe.

Trois systèmes de fixation existent : sur socle, avec pince pour une fixation sur table ou au mur, ou avec système d'attache pour passe câble dans des trous entre 20 et 80 mm de diamètre.

LINEAR
TABLE PRO
CARACTÉRISTIQUES

01 |

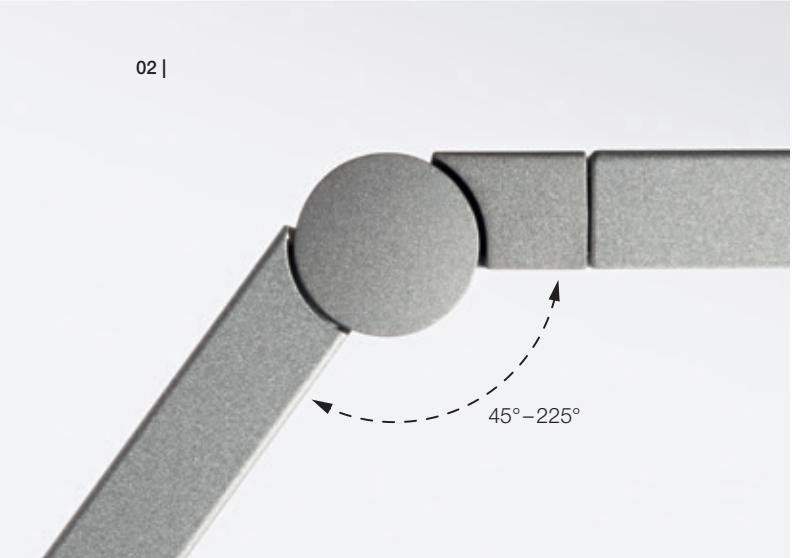

02 |

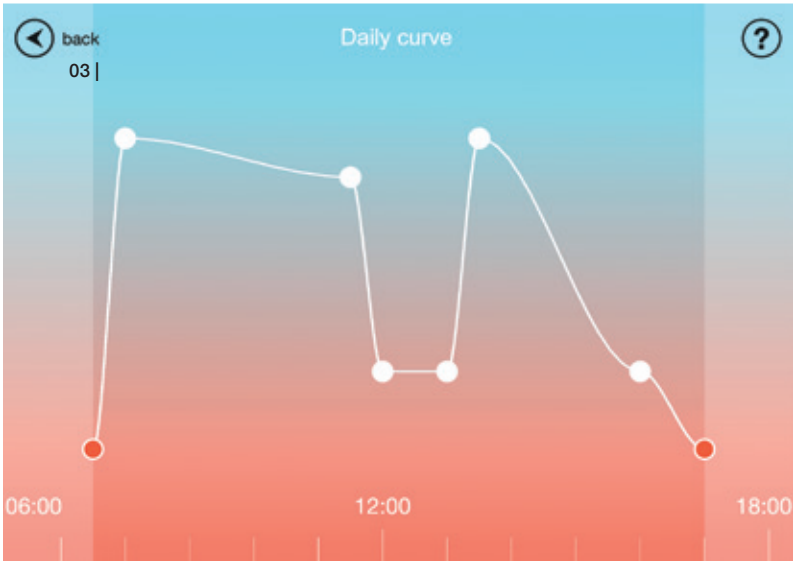

03 |

01 | Température de couleur ajustable de 2 700 à 6 500 Kelvin, fonction Boost pour une activation maximale sur une période limitée, Ports de chargement USB pour smartphones et tablettes

02 | Bras articulé autobloquant

03 | Ajustement de la température de couleur au rythme quotidien personnel grâce à l'application VITACORE®

04 | Différents systèmes de fixation proposés (sur socle, avec pince de fixation sur table ou murale, avec support passage de câble)

05 | 2 LEDs blanc chaud et 2 LEDs blanc froid CREE haute performance, haute intensité lumineuse jusqu'à 1 000 lux à 75 cm au-dessus du plan de travail, tri sélectif des leds en binning pour une haute fidélité des couleurs, indice de rendu de couleur ≥ 85. Régulation parfaite de la chaleur pour une durée de vie des LEDs jusqu'à 50 000 heures

04 |

05 |

	LINEAR TABLE PRO	
Référence	9215	Avec socle
	9217	Avec pince
	9219	Avec système d'attache pour passe câble
Couleurs	01 noir | 02 blanc | 23 aluminium	
Dimensions	Hauteur:	300 mm – 900 mm
	Déploiement:	100 mm – 700 mm
	Socle:	250 mm × 250 mm × 8 mm
	Pince (l x p x h):	90 mm × 75 mm × 100 mm
	Système d'attache (Ø):	90 mm
Matériaux	Aluminium, zinc, acier (socle), verre, plastique	
Poids	9215: 6,5 kg | 9217 et 9219: 2,5 kg	
Classe énergétique	A++*	
Type de protection	IP 20	
Classe de protection	III	
Eclairage		
LED	2 LEDs lumière froide & 2 LEDs lumière chaude (CREE)	
Consommation d'énergie	10,5 W**	
Flux lumineux	Blanc neutre 680 lm* | Boost 900 lm**	
Intensité lumineuse	Blanc neutre 566 cd* | Boost 746 cd**	
Intensité lumineuse maximale	1,000 Lux à une hauteur de 75 cm par rapport au plan de travail	
Efficacité lumineuse	Blanc neutre 73 lm/W* | Boost 75 lm/W**	
Température de couleur	2.700 K <--------> 6.500 K	
Indice de rendu de couleur	≥ 85	
Température maximale de la tête de lampe	≤ 40° à une température ambiante de 25°	
Durée de vie	Jusqu'à 50 000 heures	
Consommation en veille	≤ 0,5 W	
Tension nominale	12–14 V DC	
Classe de protection	II	
VITACORE®		
Pilotage	Via le système électronique ou l'application VITACORE®	
Réglage de l'intensité lumineuse	Progressif jusqu'à 1 000 lux	
Réglage de la température de couleur	Progressif entre 2 700 et 6 500 Kelvin	
Fonction Boost	Pour un éclairage maximal en blanc froid de 1 000 lux	
Ports USB	2 ports	
Écran tactile	En verre	
Alimentation secteur		
Alimentation électrique	Prise européenne & Prise UK 3-points	
Longueur du câble AC	1,2 m	
Longueur du câble DC	1,8 m	

* lorsque les LEDs en blanc chaud et en blanc froid sont allumées, l'écran tactile éteint, les ports USB non utilisés
** lorsque les LEDs en blanc froid sont allumées, l'écran tactile éteint, les ports USB non utilisés

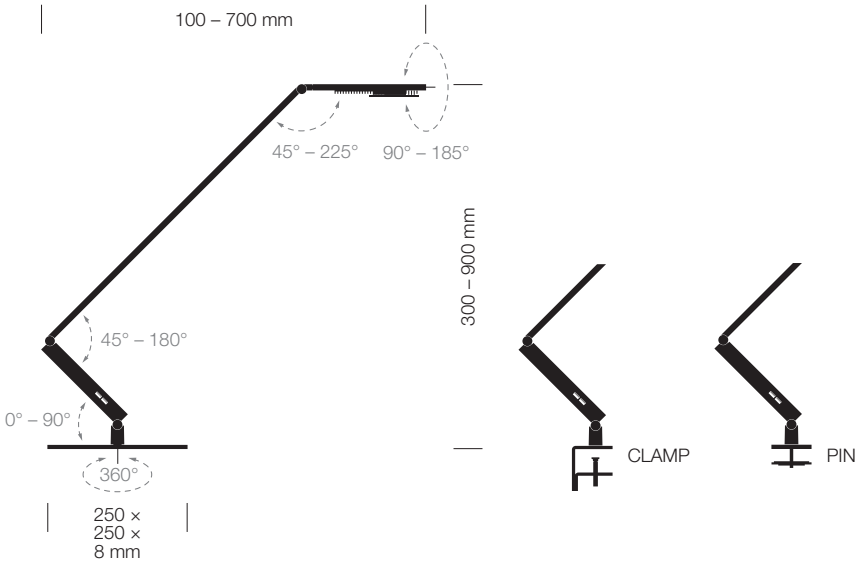

Courbe de distribution de l'intensité lumineuse

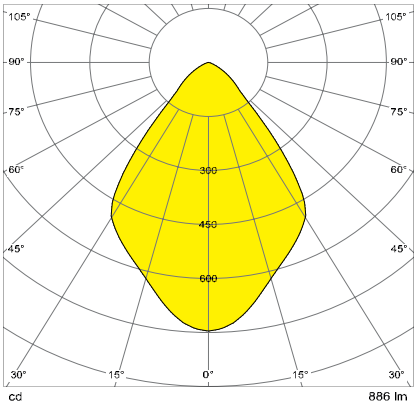

RADIAL TABLE PRO

La beauté comme la lumière a un effet bénéfique sur le bien-être de chacun. Cependant, l'appréciation de la beauté et de la lumière peut varier d'un individu à un autre. RADIAL TABLE PRO, harmonieuse toute en rondeur, est une alternative au design géométrique progressif des modèles LINEAR. Elle est conçue pour répondre aux besoins d'éclairage sur le poste de travail. Le bras articulé autobloquant de la lampe vous permettra d'ajuster fermement la position de la lampe pour bénéficier d'un éclairage optimal et résistera jusqu'à 50 000 mouvements de charnière sans réajustement.

RADIAL TABLE PRO peut être programmée individuellement grâce au système électronique VITACORE®. La luminosité et la couleur de la lumière peuvent être ajustées de manière intuitive avec un degré élevé de précision simplement en plaçant le doigt sur l'écran tactile. Avec une consommation très basse puissance, les LEDs CREE haute performance génèrent une intensité lumineuse jusqu'à 1 000 lux à une hauteur de 75 cm par rapport au plan de travail. Deux LEDs génèrent de la lumière froide (bleuté) et deux LEDs génèrent de la lumière chaude (rougeâtre).

L'association des 2 types de LED permet de couvrir un large spectre de température de couleur allant de 2700 à 6500 Kelvin, pratiquement équivalent au spectre naturel de la lumière du jour. L'application gratuite VITACORE® est un outil d'éclairage flexible qui permet de créer une séquence d'éclairage variable sur un cycle de 24 heures. L'application fait varier automatiquement l'intensité lumineuse et la température de couleur au cours de la journée simulant ainsi le changement naturel de lumière. Dans des situations exceptionnelles, lorsque vous avez besoin rapidement d'un éclairage vif, la fonction boost fournira l'intensité maximale de lumière pendant une courte période. Autre avantage: deux ports USB intégrés permettent de recharger les smartphones et les tablettes directement sur la lampe.

Trois systèmes de fixation existent : sur socle, avec pince pour une fixation sur table ou au mur, ou avec système d'attache pour passe câble dans des trous entre 20 et 80 mm de diamètre.

RADIAL
TABLE PRO
CARACTÉRISTIQUES

01 |

01 | Température de couleur ajustable de 2 700 à 6 500 Kelvin, fonction Boost pour une activation maximale sur une période limitée, Ports de chargement USB pour smartphones et tablettes

02 | Bras articulé autobloquant

03 | Ajustement de la température de couleur au rythme quotidien personnel grâce à l'application VITACORE®

04 | Différents systèmes de fixation proposés (sur socle, avec pince de fixation sur table ou murale, avec support passage de câble)

05 | 2 LEDs blanc chaud et 2 LEDs blanc froid CREE haute performance, haute intensité lumineuse jusqu'à 1 000 lux à 75 cm au-dessus du plan de travail, tri sélectif des leds en binning pour une haute fidélité des couleurs, indice de rendu de couleur ≥ 85. Régulation parfaite de la chaleur pour une durée de vie des LEDs jusqu'à 50 000 heures

02 |

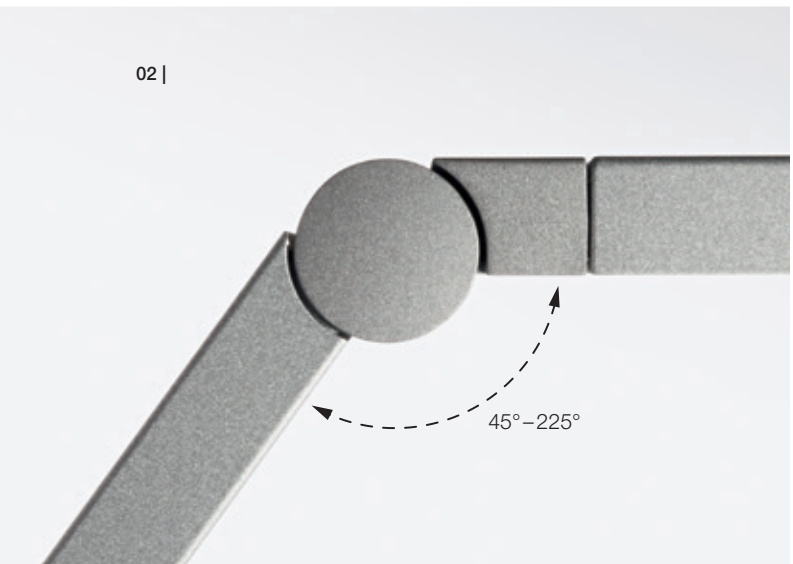

03 |

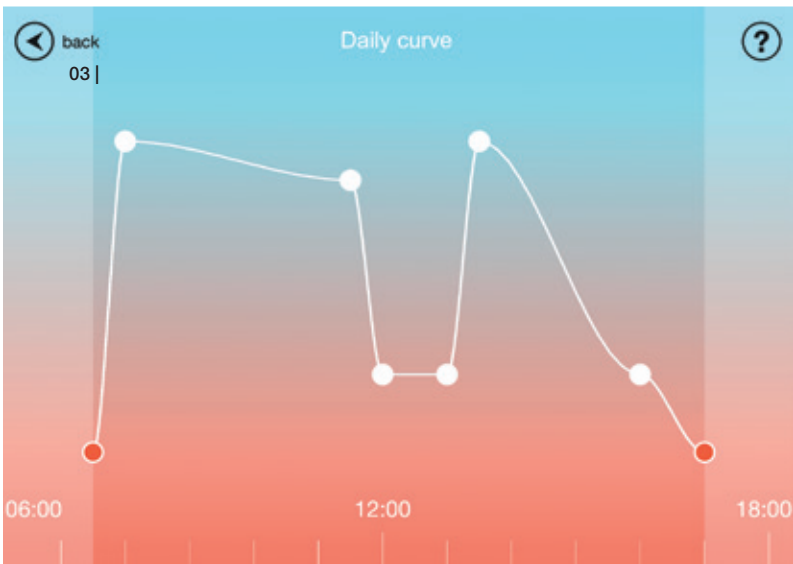

04 |

05 |

	RADIAL TABLE PRO	
Référence	9216	Avec socle
	9218	Avec pince
	9220	Avec système d'attache pour passe câble
Couleurs	01 noir | 02 blanc | 23 aluminium	
Dimensions	Hauteur:	300 mm – 900 mm
	Déploiement:	100 mm – 700 mm
	Socle (Ø):	270 mm × 8 mm
	Pince (l x p x h):	90 mm × 75 mm × 100 mm
	Système d'attache (Ø):	90 mm
Matériaux	Aluminium, zinc, acier (socle), verre, plastique	
Poids	9216: 5 kg | 9218 et 9220: 2 kg	
Classe énergétique	A++*	
Type de protection	IP 20	
Classe de protection	III	
Eclairage		
LED	2 LEDs lumière froide & 2 LEDs lumière chaude (CREE)	
Consommation d'énergie	10,5 W**	
Flux lumineux	Blanc neutre 680 lm* | Boost 900 lm**	
Intensité lumineuse	Blanc neutre 566 cd* | Boost 746 cd**	
Intensité lumineuse maximale	1,000 Lux à une hauteur de 75 cm par rapport au plan de travail	
Efficacité lumineuse	Blanc neutre 73 lm/W* | Boost 75 lm/W**	
Température de couleur	2.700 K <--------> 6.500 K	
Indice de rendu de couleur	≥ 85	
Température maximale de la tête de lampe	≤ 40° à une température ambiante de 25°	
Durée de vie	Jusqu'à 50 000 heures	
Consommation en veille	≤ 0,5 W	
Tension nominale	12–14 V DC	
Classe de protection	II	
VITACORE®		
Pilotage	Via le système électronique ou l'application VITACORE®	
Réglage de l'intensité lumineuse	Progressif jusqu'à 1 000 lux	
Réglage de la température de couleur	Progressif entre 2 700 et 6 500 Kelvin	
Fonction Boost	Pour un éclairage maximal en blanc froid de 1 000 lux	
Ports USB	2 ports	
Écran tactile	En verre	
Alimentation secteur		
Alimentation électrique	Prise européenne & Prise UK 3-points	
Longueur du câble AC	1,2 m	
Longueur du câble DC	1,8 m	

* lorsque les LEDs en blanc chaud et en blanc froid sont allumées, l'écran tactile éteint, les ports USB non utilisés
** lorsque les LEDs en blanc froid sont allumées, l'écran tactile éteint, les ports USB non utilisés

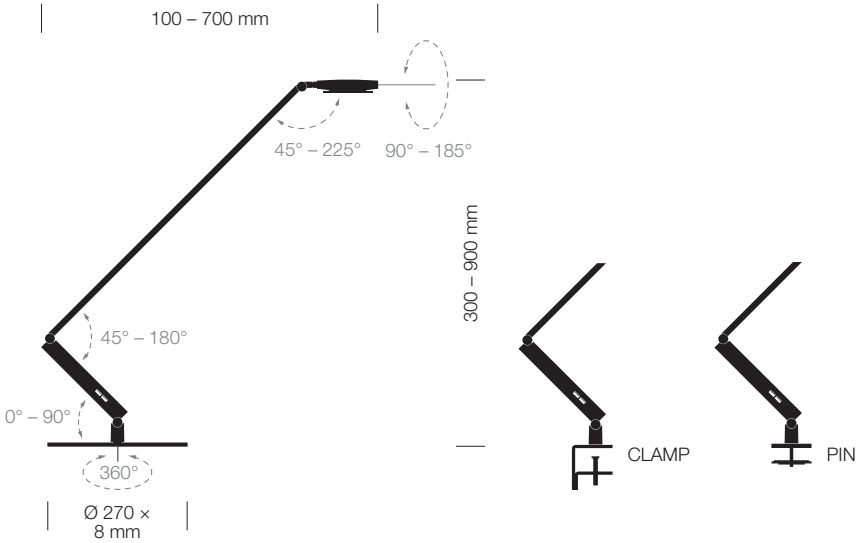

Courbe de distribution de l'intensité lumineuse

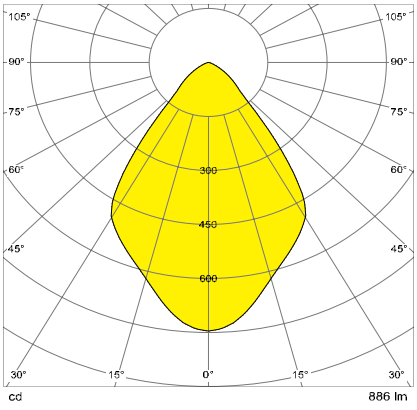

LINEAR TABLE

Equipée de l'écran tactile VITACORE®, de la dernière technologie LED et d'un ajustement précis grâce à des charnières de haute qualité, LINEAR TABLE d'une hauteur de 60 cm par rapport au plan de travail est un modèle de lampe de bureau idéal.
Le modèle de base offre 3 niveaux de réglage de la température de couleur : 2700 Kelvin avec une forte proportion de rouge comparable à la lumière du coucher du soleil, 3600 kelvin comparable à la lumière du matin et de l'après-midi et 6500 Kelvin avec une forte proportion de bleu comparable à la lumière du jour. Il s'agit ici d'un modèle de base de la gamme LUCTRA® destiné au poste de travail qui, en dehors des variations de couleur de lumière, possède 5 niveaux de réglage de l'intensité lumineuse. Son utilisation est facilitée par l'écran tactile VITACORE® situé sur le corps de la lampe.

Avec une consommation très basse puissance, les LEDs CREE haute performance génèrent une intensité lumineuse jusqu'à 1.000 lux à une hauteur de 60 cm par rapport au plan de travail. La tête de lampe est équipée de grilles d'aérations favorisant le refroidissement. En dissipant la chaleur très efficacement, la température de la tête de lampe ne dépasse jamais 40°.
Grâce à son bras articulé autobloquant, la lampe de bureau peut être ajustée avec précision dans la position désirée.

LINEAR TABLE CARACTÉRISTIQUES

01 |

01 | Régulation parfaite de la chaleur pour une durée de vie des LEDs jusqu'à 50 000 heures
02 | Haute intensité lumineuse jusqu'à 1 000 lux à 60 cm au-dessus du plan de travail
03 | Charnières autobloquantes
04 | 3 niveaux de réglage de la température de couleur (2 700, 3 600 ou 6 500 Kelvin)
05 | 2 LEDs blanc chaud et 2 LEDs blanc froid CREE haute performance, tri sélectif des leds en binning pour une haute fidélité des couleurs, indice de rendu de couleur ≥ 85

02 |

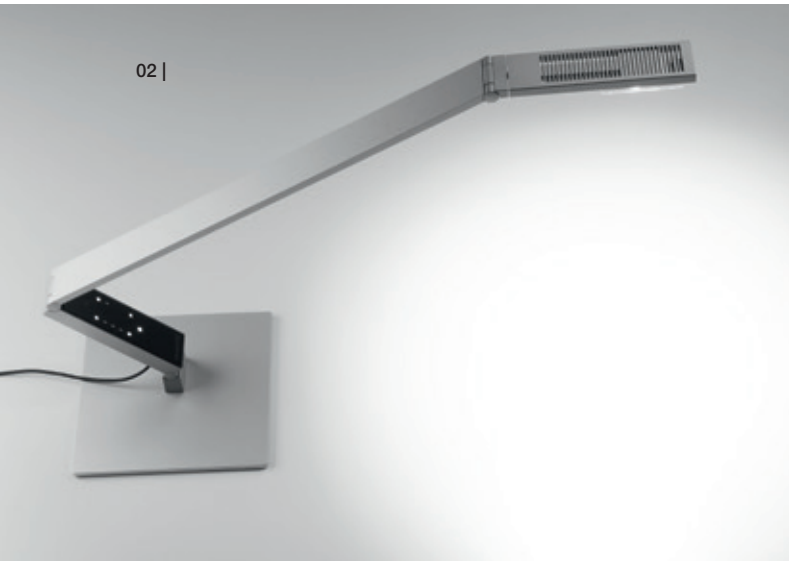

03 |

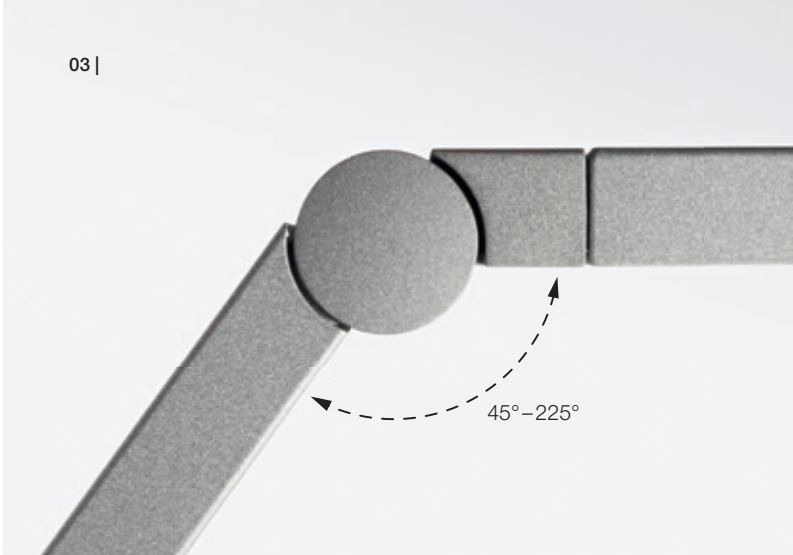

04 |

05 |

	LINEAR TABLE	
Référence	9201	
Couleurs	01 noir | 02 blanc | 23 aluminium	
Dimensions	Hauteur:	300 mm – 750 mm
	Déploiement:	100 mm – 550 mm
	Socle:	250 mm × 250 mm × 8 mm
Matériaux	Aluminium, zinc, acier (socle), plastique	
Poids	6 kg	
Classe énergétique	A++*	
Type de protection	IP 20	
Classe de protection	III	
Eclairage		
LED	2 LEDs lumière froide & 2 LEDs lumière chaude (CREE)	
Consommation d'énergie	9,5 W**	
Flux lumineux	Blanc neutre 680 lm*	
Intensité lumineuse	Blanc neutre 566 cd*	
Intensité lumineuse maximale	1 000 Lux à une hauteur de 60 cm par rapport au plan de travail	
Efficacité lumineuse	Blanc neutre 73 lm/W*	
Température de couleur	2.700 K / 3.600 / 6.500 K	
Indice de rendu de couleur	≥ 85	
Température maximale de la tête de lampe	≤ 40° à une température ambiante de 25°	
Durée de vie	Jusqu'à 50 000 heures	
Consommation en veille	≤ 0,5 W	
Tension nominale	12–14 V DC	
Classe de protection	II	
VITACORE®		
Pilotage	Via le système électronique VITACORE®	
Réglage de l'intensité lumineuse	En 5 positions jusqu'à 1 000 lux	
Réglage de la température de couleur	En 3 positions 2 700 / 3 600 / 6 500 K	
Écran tactile	En verre acrylique	
Alimentation secteur		
Alimentation électrique	Prise européenne & Prise UK 3-points	
Longueur du câble DC	1,5 m	

* lorsque les LEDs en blanc chaud et en blanc froid sont allumées
** lorsque les LEDs en blanc froid sont allumées

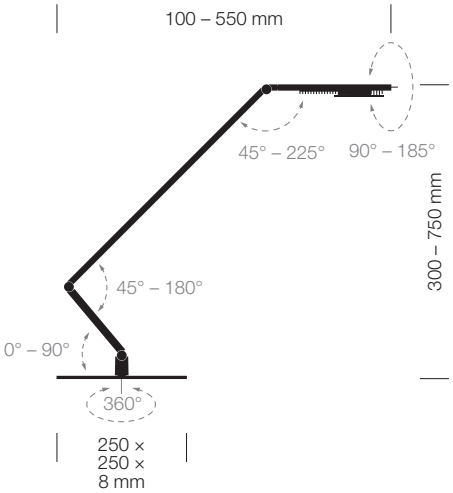

Courbe de distribution de l'intensité lumineuse

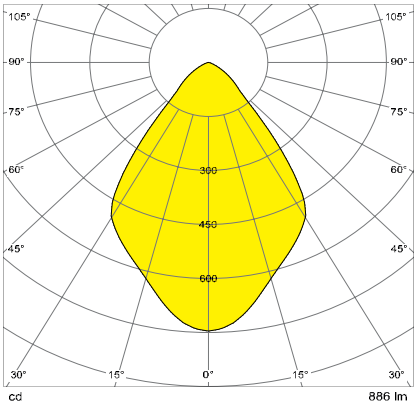

RADIAL TABLE

Le modèle de base de la gamme RADIAL est également conçu pour répondre aux besoins d'éclairage sur le poste de travail. Avec seulement quelques différences de fonctionnalités mineures, il offre des caractéristiques similaires au modèle TABLE PRO, qui possède un bras plus long de 10 centimètres, et contribue ainsi à faciliter le travail sur le long terme.
RADIAL TABLE offre 3 niveaux de réglage de la température de couleur : 2700 Kelvin avec une forte proportion de rouge comparable à la lumière du coucher du soleil, 3600 kelvin comparable à la lumière du matin et de l'après-midi et 6500 Kelvin avec une forte proportion de bleu comparable à la lumière du jour. Il s'agit ici d'un modèle de base de la gamme LUCTRA® destiné au poste de travail qui, en dehors des variations de couleur de lumière, possède 5 niveaux de réglage de l'intensité lumineuse.

Son utilisation est facilitée par l'écran tactile VITACORE® situé sur le corps de la lampe. Avec une consommation très basse puissance, les LEDs génèrent une intensité lumineuse jusqu'à 1 000 lux à une hauteur de 60 cm par rapport au plan de travail. La tête de lampe est équipée de grilles d'aérations favorisant le refroidissement. En dissipant la chaleur très efficacement, la température de la tête de lampe ne dépasse jamais 40°.
Grâce à son bras articulé autobloquant, la lampe de bureau peut être ajustée avec précision dans la position désirée.

RADIAL TABLE CARACTÉRISTIQUES

01 |

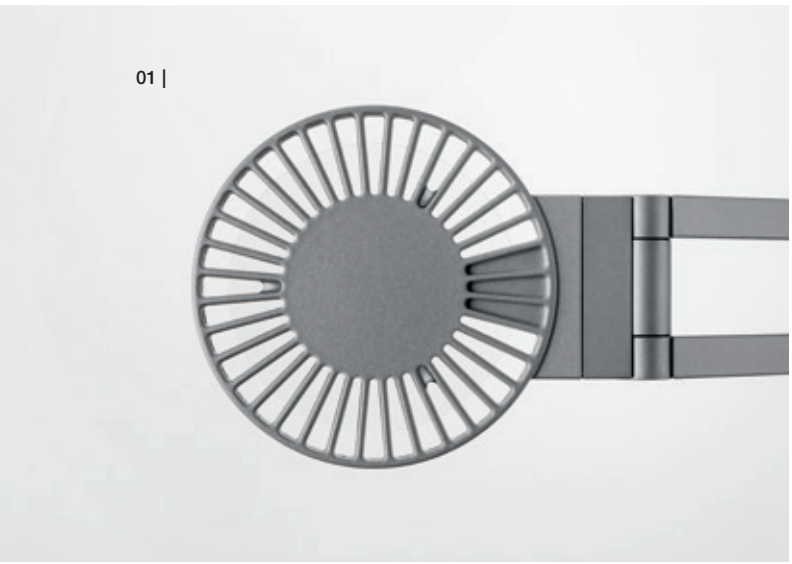

01 | Régulation parfaite de la chaleur pour une durée de vie des LEDs jusqu'à 50 000 heures
02 | Haute intensité lumineuse jusqu'à 1 000 lux à 60 cm au-dessus du plan de travail
03 | Charnières autobloquantes
04 | 3 niveaux de réglage de la température de couleur (2 700, 3 600 ou 6 500 Kelvin)
05 | 2 LEDs blanc chaud et 2 LEDs blanc froid CREE haute performance, tri sélectif des leds en binning pour une haute fidélité des couleurs, indice de rendu de couleur ≥ 85

02 |

03 |

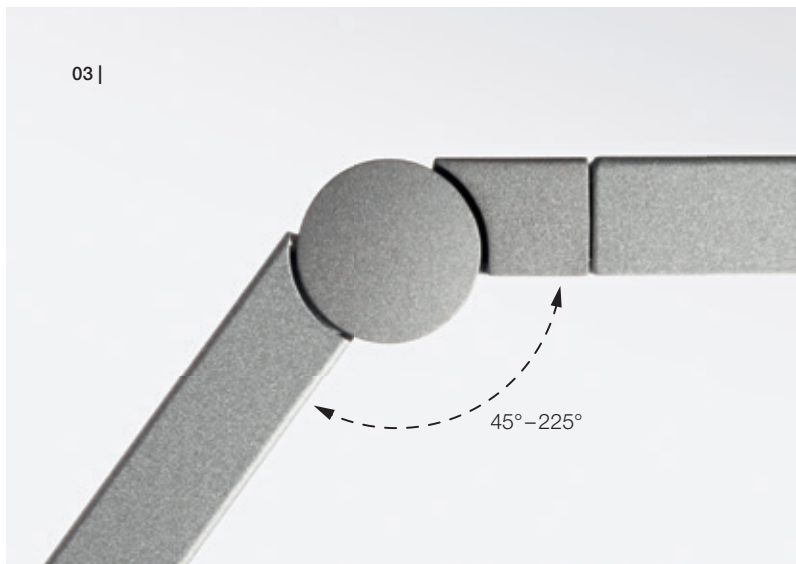

04 |

05 |

	RADIAL TABLE	
Référence	9202	
Couleurs	01 noir | 02 blanc | 23 aluminium	
Dimensions	Hauteur:	300 mm – 750 mm
	Déploiement:	100 mm – 550 mm
	Socle:	250 mm × 8 mm
Matériaux	Aluminium, zinc, acier (socle), plastique	
Poids	4,5 kg	
Classe énergétique	A++*	
Type de protection	IP 20	
Classe de protection	III	
Eclairage		
LED	2 LEDs lumière froide & 2 LEDs lumière chaude (CREE)	
Consommation d'énergie	9,5 W**	
Flux lumineux	Blanc neutre 680 lm*	
Intensité lumineuse	Blanc neutre 566 cd*	
Intensité lumineuse maximale	1 000 Lux à une hauteur de 60 cm par rapport au plan de travail	
Efficacité lumineuse	Blanc neutre 73 lm/W*	
Température de couleur	2.700 K / 3.600 / 6.500 K	
Indice de rendu de couleur	≥ 85	
Température maximale de la tête de lampe	≤ 40° à une température ambiante de 25°	
Durée de vie	Jusqu'à 50 000 heures	
Consommation en veille	≤ 0,5 W	
Tension nominale	12–14 V DC	
Classe de protection	II	
VITACORE®		
Pilotage	Via le système électronique VITACORE®	
Réglage de l'intensité lumineuse	En 5 positions jusqu'à 1 000 lux	
Réglage de la température de couleur	En 3 positions 2 700 / 3 600 / 6 500 K	
Écran tactile	En verre acrylique	
Alimentation secteur		
Alimentation électrique	Prise européenne & Prise UK 3-points	
Longueur du câble AC	1,2 m	
Longueur du câble DC	1,5 m	

* lorsque les LEDs en blanc chaud et en blanc froid sont allumées
** lorsque les LEDs en blanc froid sont allumées

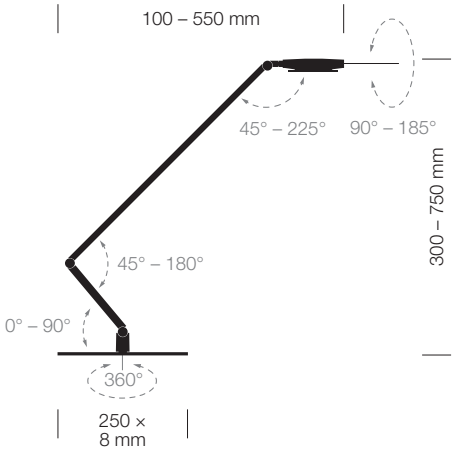

Courbe de distribution de l'intensité lumineuse

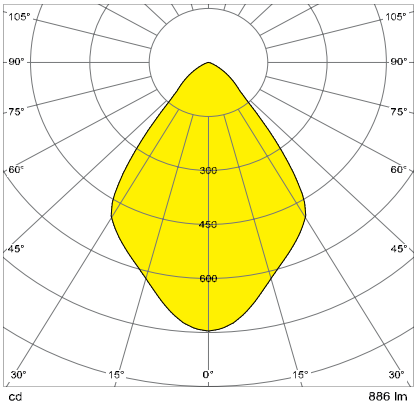

CARACTÉRISTIQUES LUCTRA®

LA LUMIÈRE

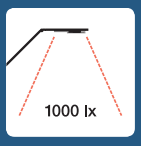

Haute intensité lumineuse de 1 000 lux à 75 cm au-dessus du poste de travail.

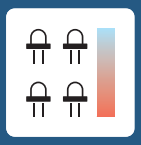

4 LED haute puissance.

Longue durée de vie des LEDs jusqu'à 50 000 heures.

Améliore le bien-être grâce au respect du rythme circadien.

Large surface d'éclairement.

Indice de rendu de couleur ≥ 85.

Tri sélectif des leds binnings pour un rendu de couleur maximal.

LEDs CREE premium.

LE MÉCANISME

Luminaire de haute qualité avec une finition soignée - Made in Germany.

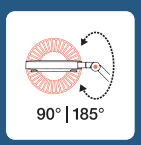

Têtes orientables pour un éclairage direct ou indirect.

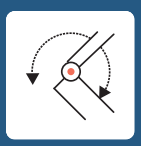

Charnières autobloquantes.

Régulation parfaite de la chaleur pour une durée de vie prolongée.

L'ÉLECTRONIQUE

Température de couleur ajustable au rythme circadien avec l'application VITACORE®.

Température de couleur ajustable de 2 700 à 6 500 K avec le système électronique intelligent VITACORE®.

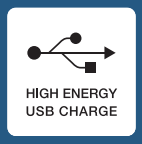

Ports USB pour smartphones et tablettes.

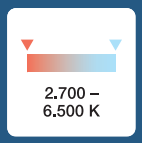

Température de couleur ajustable de 2 700 à 6 500 K.

Aucun scintillement causé par les pertubations électromagnétiques.

SERVICE HOTLINE GRATUIT

Si vous avez une question ou suggestion, nous vous invitons à nous contacter gratuitement au : 00800 00 58 28 72*

*Pour les pays européens. Alternativement, vous pouvez appeler au : +49 2371 66 24 45

Ces données peuvent être soumises à modifications.

CONTACT

DEUTSCHLAND, ÖSTERREICH, SCHWEIZ
DURABLE Hunke & Jochheim GmbH & Co. KG
Westfalenstraße 77–79 · 58636 Iserlohn
Postfach 1753 · 58634 Iserlohn
Kostenlose Service Hotline 00800 00582872
Telefon 02371 662445
info@luctra.de · www.luctra.de

INTERNATIONAL
DURABLE · Hunke & Jochheim GmbH & Co. KG
Westfalenstraße 77–79 · 58636 Iserlohn
P.O. Box 1753 · 58634 Iserlohn · Germany
Freecall 00800 00582872 · Phone +49 2371 662445
info@luctra.de · www.luctra.eu

UNITED KINGDOM, IRELAND
DURABLE (UK) Ltd.
10 Nimrod Way, Wimborne,
Dorset, BH21 7SH
Freecall 00800 00582872 · Phone 01202 85 11 30
enquiries@luctra-uk.com · www.luctra.co.uk

FRANCE
DURABLE France S.A.S
Immeuble Le Tryalis · 9, rue de Rosny · 93100 Montreuil
Service Hotline Gratuit 00800 00582872
Téléphone 01 48 12 10 90
luctra@durable.fr · www.luctra.fr

BELGIUM
DURABLE Belgium N.V./S.A.
Industriepark 14/101 · 9031 Gent-Drongen
Gratis service hotline 00800 00582872
Tel. 09/281 26 44/45
info@luctra.de · www.luctra-nl.com

NEDERLAND
DURABLE Nederland B.V.
Monierweg 3 · 7741 KV Coevorden
Gratis service hotline 00800 00582872
Tel. 0416543543
info@luctra.de · www.luctra-nl.com

SWEDEN, DENMARK, NORWAY, FINLAND
DURABLE SCANDINAVIA AB
Fågelsångsvägen 4B · 186 42 Vallentuna
Box 4 · 186 21 Vallentuna
Kostnadsfri support 00800 00582872
Telefon 08 - 630 11 50
info@durable.se · www.luctra.se

ITALIA
DURABLE Italia S.r.l
Via Greppi Dr. Pietro, 15/B · 23824 Dervio (LC)
Hotline gratuita 00800 00582872
Tel: 0341 807806
info@luctra.de · www.luctra.it

POLSKA
Biuro Obsługi Klienta DURABLE Polska
Al.Kasztanowa 10 · 72-005 Przecław
Darma infolinia obsługi klienta 00800 00582872
Tel 091 432-40-70
info@luctra.de · www.luctra.pl
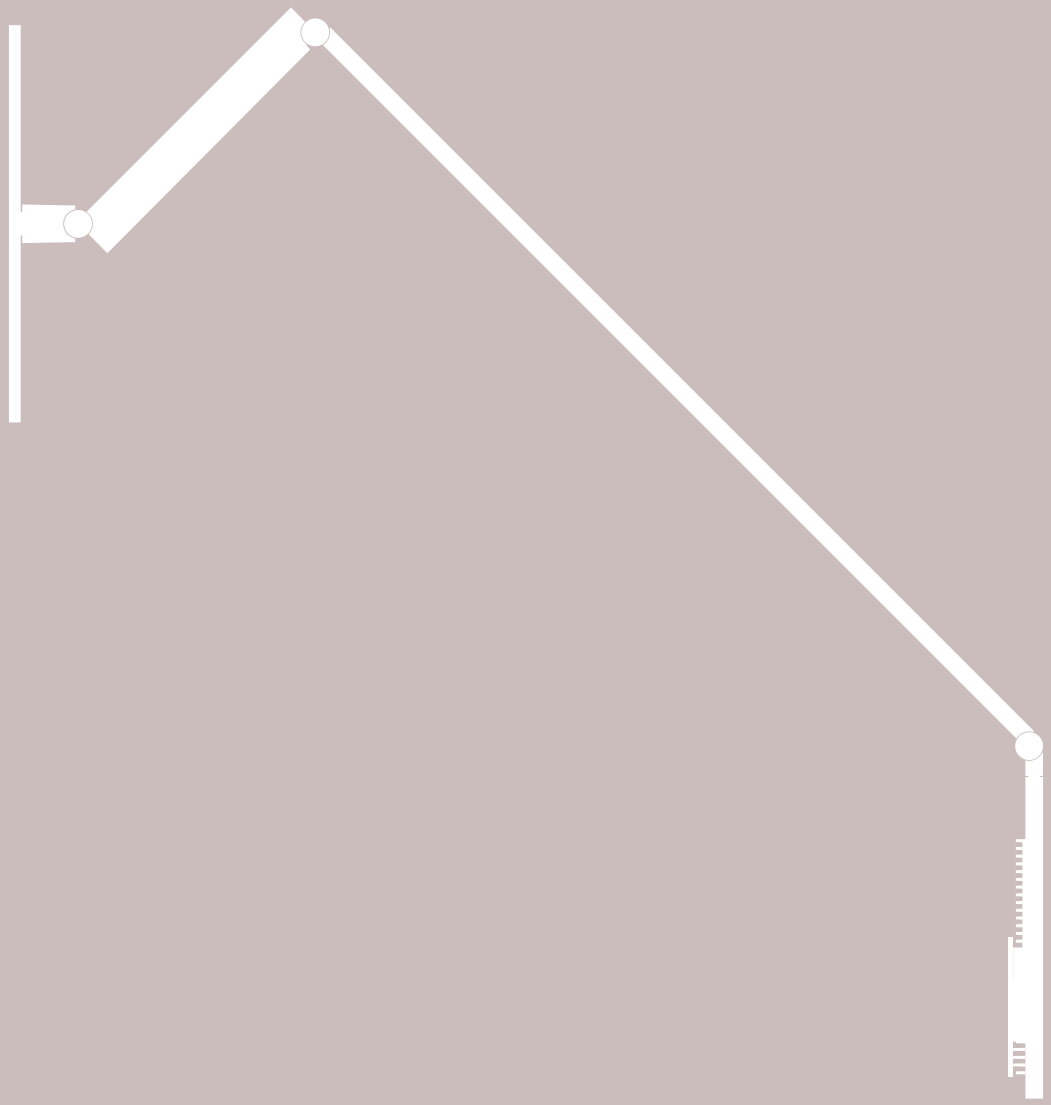
RUSSIA
Представительство фирмы DURABLE в России
Москва, 125438, ул. Михалковская, дом 63Б корп. 3
Бесплатная горячая линия 00800 00582872
Тел\Факс: +7 495 601 9213
info@luctra.de · www.luctra-ru.com